AGcomp spol. s r.o. (eshop.agcomp.cz)
agcomp@agcomp.cz
516 454 103

06.05.26 20:35:48

PLANET IPOE-173S

Cena celkem:	**4 330 Kč**
	(bez DPH: 3 579 Kč)
Běžná cena:	**4 763 Kč**
Ušetříte:	**433 Kč**
Kód zboží:	NETPLA2273
Part No.:	IPOE-173S
Záruka:	60 měs.
Stav:	Nové zboží

Popis

PLANET IPOE-173S

Průmyslový napájecí konvertor po Ethernetovém kabelu standardu 802.3bt (splitter, výstup 12V/24V DC) s výkonem až 70 W.
Pracuje i na gigabitovém propojení 1000Base-T. Krytí IP30, hliníková skříň, pracovní teplota -40 až 75°C, montáž na DIN lištu nebo na zeď.
Průmyslový "Power over Ethernet splitter" IEEE 802.3bt s maximální zatížitelností 70 W pro napájení zařízení po ethernetu. Designovaný pro venkovní použití s kamerami PTZ nebo informačními kiosky. Splitter podle normy IEEE 802.3bt disponuje vysokou zatížitelností, je tak ideálním prvkem pro aplikace napájení vzdálených POS kiosků, LCD panelů, tenkých klientů nebo kamer se zabudovaným vyhříváním.
Napájení PoE lze realizovat i na gigabitovém ethernetu, podporuje IEEE 802.3 / 802.3u / 802.3ab, 10/100/1000Base-T.
Výstupní napětí spliteru 12V/24V DC lze volit DIP přepínačem.

ZÁKLADNÍ SPECIFIKACE

Fyzické vlastnosti:

Porty: 2 x RJ-45 10/100/1000 Mbps : 1 x PoE Input, 1 x Data Output
Provedení: DIN lišta, na zeď
Napájení: PoE 48-56 V DC
Provozní teplota: -40 až 75 °C, vlhkost 5 - 95 %
Rozměry: 135 x 87,8 x 32 mm

Hmotnost: 445 g

POE funkce:
Celkový napájecí výkon: IEEE 802.3bt (zpětně kompatibilní s IEEE 802.3at, IEEE 802.3af)
Počet injektorů: 1 x až 70 W
Typ napájení: End-span, Mid-span

Průmyslové vlastnosti:
zařízení je odolné proti pádu (IEC-60068-2-32) z výšky 75 cm na všechny dopadové části
zařízení je odolné proti vibracím (IEC-60068-2-6)
zařízení je odolné proti přetížení krátkodobému zrychlení 50g, dlouhodobému 4g, (IEC-60068-2-27)
elektrická bezpečnost dle CE EN-60950

EMC Elektronická kompatibilita (EMI):
ČSN EN 55032:2015+AC 2016 - Elektromagnetická kompatibilita multimediálních zařízení

EMC požadavky na odolnost (EMS) :
ČSN EN 55024 A1:2015 - Zařízení informační techniky
ČSN EN 55035:2017 - Elektromagnetická kompatibilita multimediálních zařízení
ČSN EN 61000-4-2:2008 - Elektrostatický výboj ESD
ČSN EN 61000-4-3 A2:2010 - Vyzařované vysokofrekvenční elektromagnetické pole
ČSN EN 61000-4-4:2012 - Rychlé elektrické přechodné jevy/skupiny impulzů EFT
ČSN EN 61000-4-5:2014 - Rázový impuls a přepětí
ČSN EN 61000-4-6:2013 - Odolnost proti rušením šířeným vedením, indukovaným vysokofrekvenčními poli
ČSN EN 61000-4-8:2009 - Magnetické pole síťového kmitočtu
ČSN EN 61000-4-11:2004 - Krátkodobé poklesy napětí, krátká přerušení a pomalé změny napětí

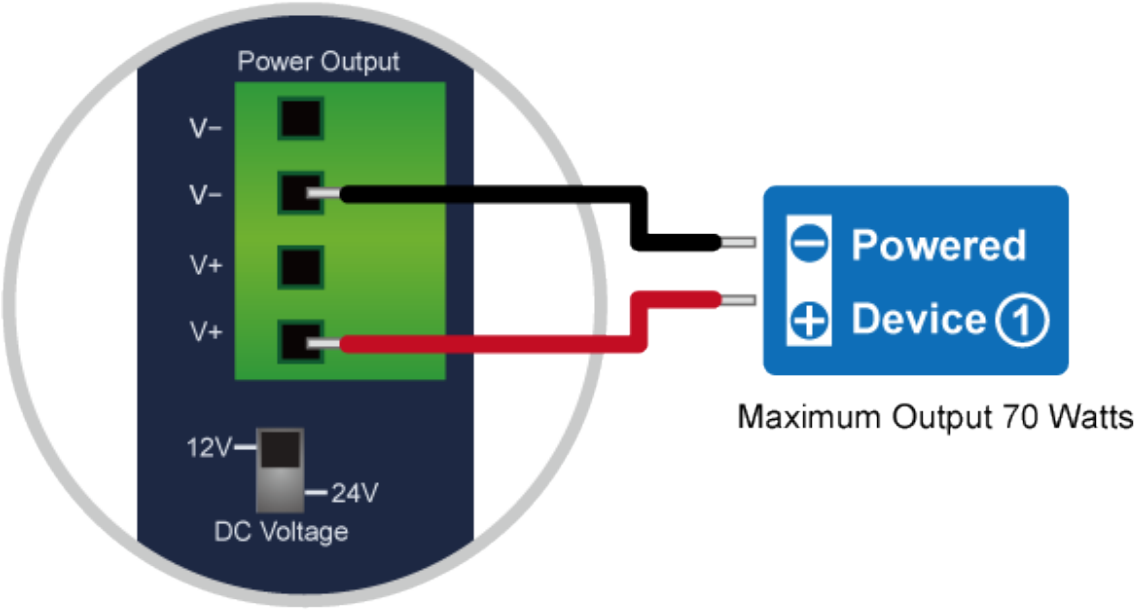
Power Output
V−
V−
V+
V+
12V
24V
DC Voltage
Powered
Device 1
Maximum Output 70 Watts

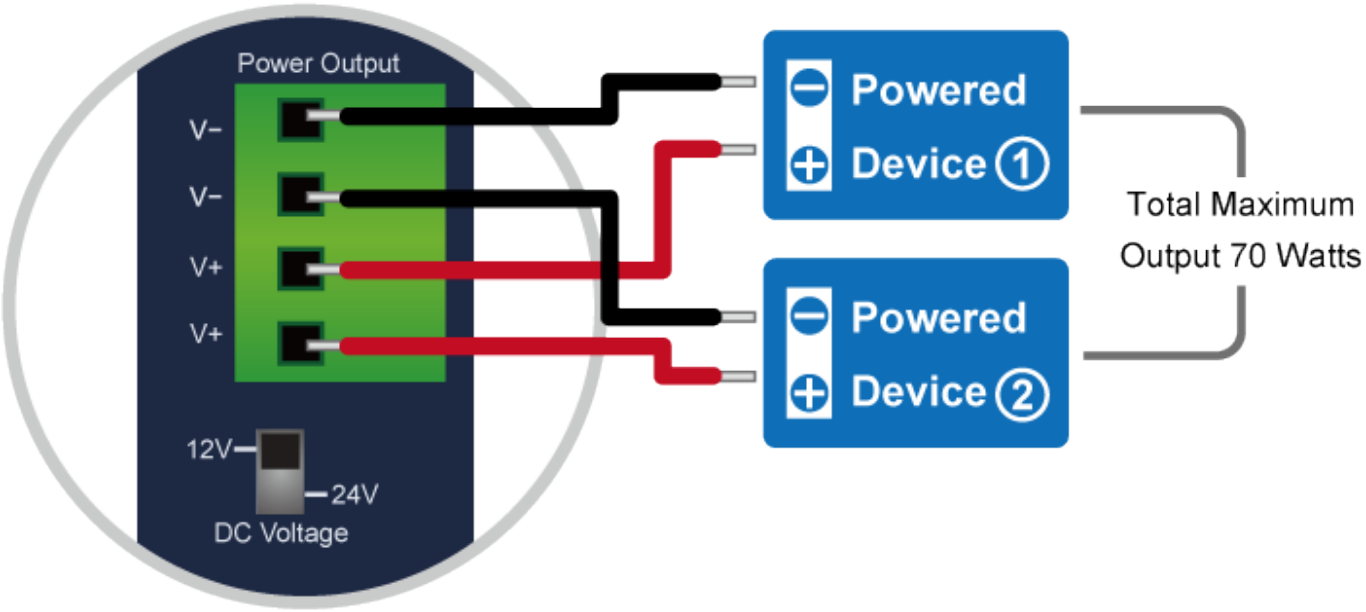
Power Output
V−
V−
V+
V+
12V
24V
DC Voltage
Powered
Device 1
Powered
Device 2
Total Maximum
Output 70 Watts

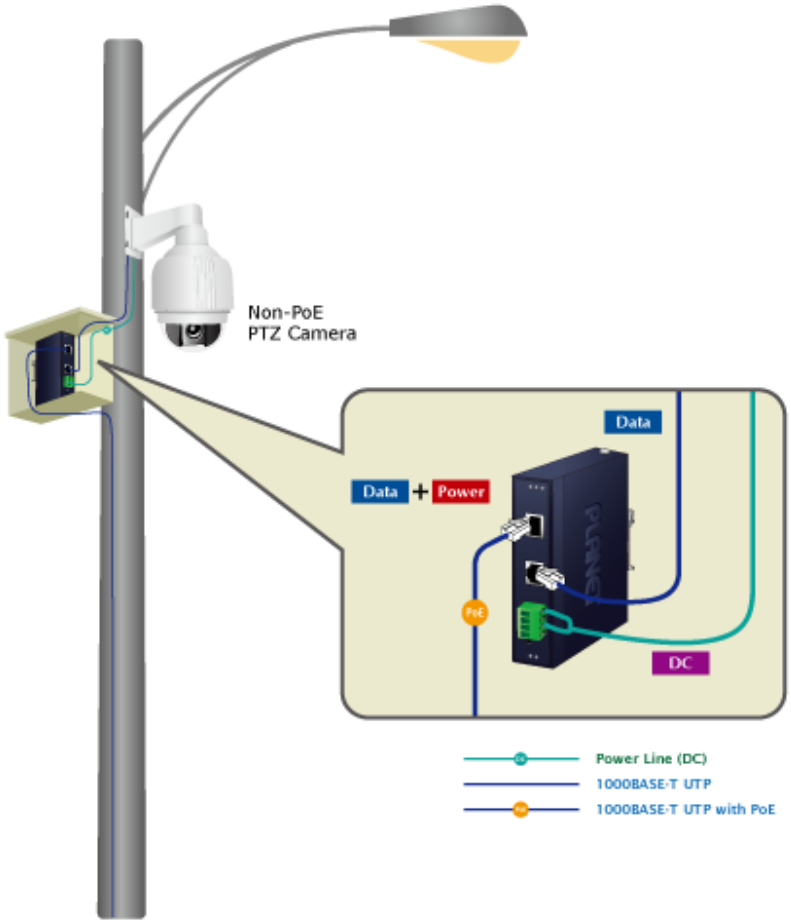
Non-PoE
PTZ Camera
Data
Data + Power
DC
Power Line (DC)
1000BASE-T UTP
1000BASE-T UTP with PoE

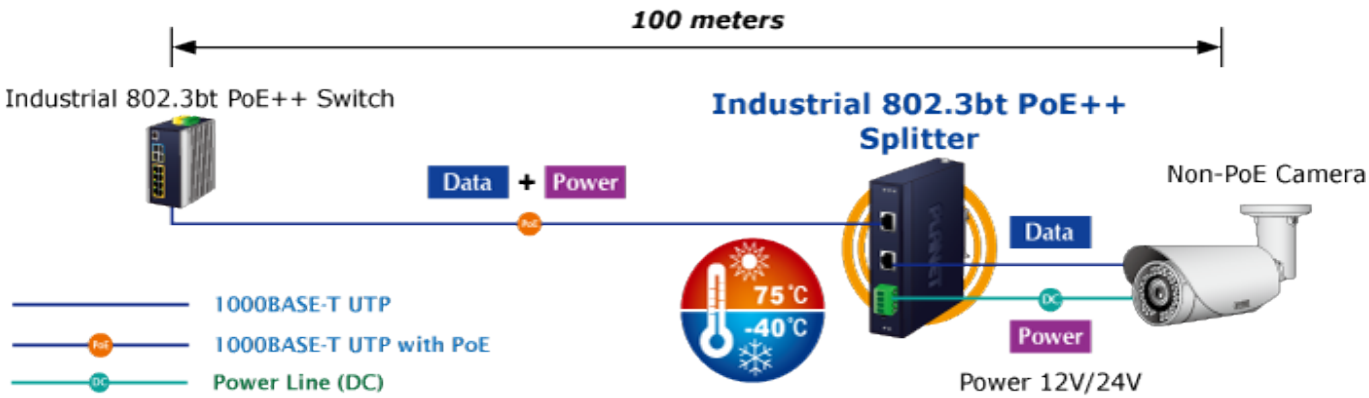
100 meters
Industrial 802.3bt PoE++ Switch
Industrial 802.3bt PoE++
Splitter
Data + Power
Non-PoE Camera
Data
75°C
-40°C
Power
Power 12V/24V
1000BASE-T UTP
1000BASE-T UTP with PoE
Power Line (DC)

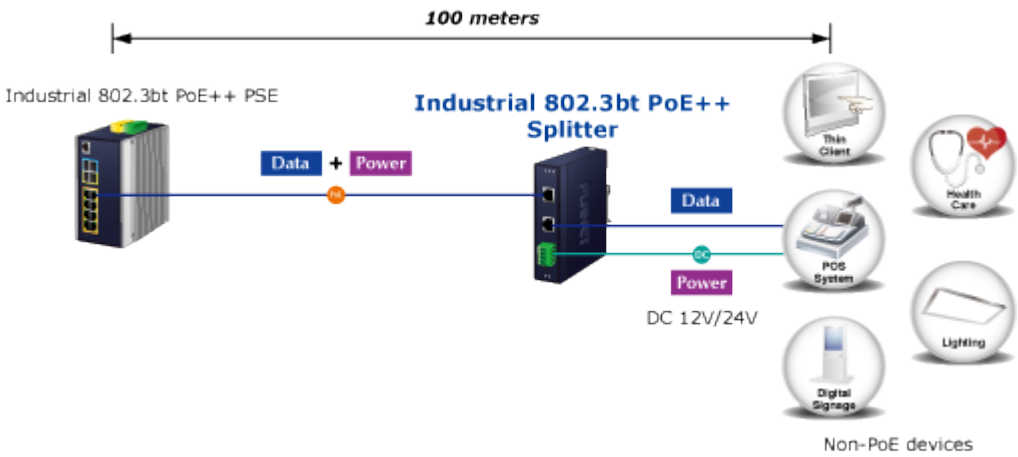
100 meters
Industrial 802.3bt PoE++ PSE
Industrial 802.3bt PoE++
Splitter
Data + Power
Data
Power
DC 12V/24V
Thin Client
Health Care
POS System
Lighting
Digital Signage
Non-PoE devices

Ostatní download